RAVITAILLEMENT ESSENCE GASOIL

CADDY CARBURANT

Facile d'utilisation, dosage précis

- Réservoir en polyéthylène 53 l avec roulettes et poignée pour manutention
- Pistolet pompe 7,5 l/min avec 3 m de flexible de refoulement par gravité
- Cloison anti-vague
- Bouchon de remplissage avec évent intégré
- 2 vannes d'arrêt
- Empreinte pour l'arrimage par sangles pendant le transport
- Homologué transport carburant

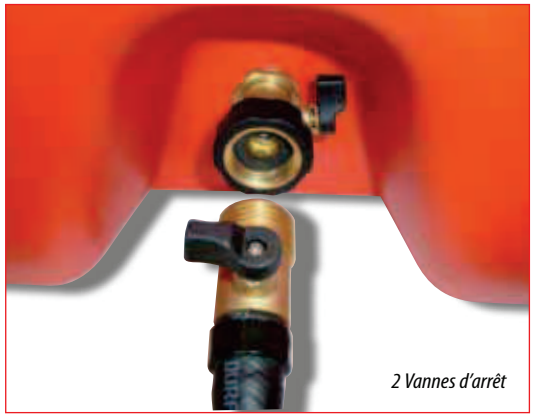

CADDY CARBURANT

Désignation		Dimensions en cm (L x l x h)	Poids en kg	Référence
CADDY CARBURANT	GO ES	87 x 42 x 33	9	90091

Photos non contractuelles. Le fabricant se réserve le droit d'apporter toute modification sans préavis.

FICHE TECHNIQUE
CADDY CARBURANT

Avril 2010

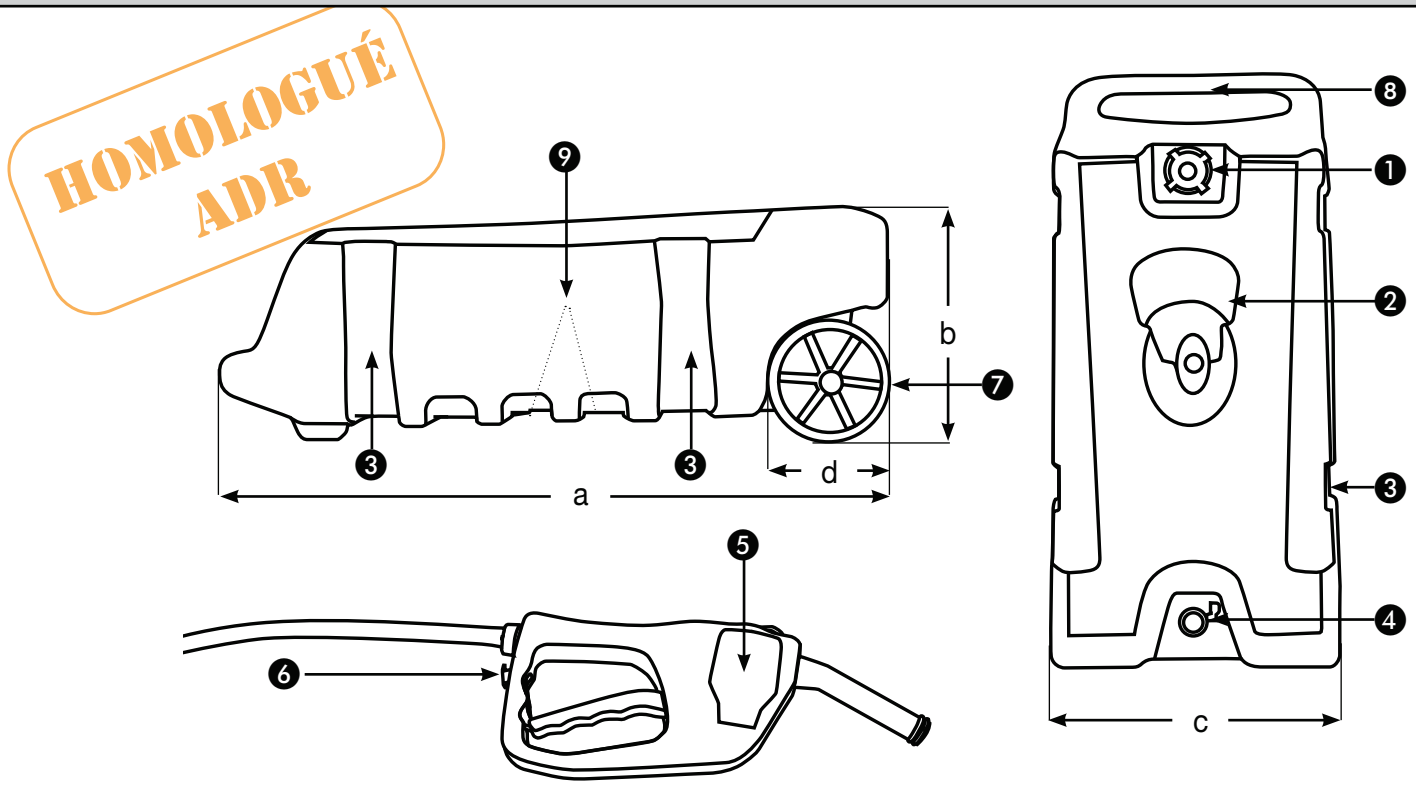

Contenance en litres	Dimensions en mm				Poids en kg	Ref
	a	b	c	d		
53	870	330	420	152	9	90091

Réservoir		
Matières employées	Réservoir en PEHD Raccords en laiton Tuyau en PVC Pistolet en PEHD Roues en résine haute résistance	
Epaisseur matière	3-4 mm	
Liquides admissibles	Essence, gasoil, kérosène et eau	
Densité liquide maxi admissible	1.0 kg /dm3	
Plage de température d'utilisation	nc	
Cloison anti-vague	Oui	
Vannes coupe-circuit	2 avec raccords laiton	
Pistolet pompe		
Produits admissibles	Essence, gasoil, kérosène et eau	
Débit	7.5 l/min maxi	
Flexible	3 m, DN 15, anti-torsion	
ENSEMBLE		
Manipulable en charge	OUI, à 2 personnes	
	Intérieur	Extérieur
Stockage	X	
Transport	X	X
Utilisation		X

❶	Bouchon de remplissage avec vis de purge d'air intégrée
❷	Support enrouleur du flexible
❸	Empreintes pour l'arrimage par sangles
❹	Vanne coupe-circuit
❺	Pistolet pompe permettant le ravitaillement dans toutes les positions
❻	Pistolet avec sécurité enfants
❼	Largeur de roue: 37 mm
❽	Poignée de manutention
❾	Cloisons anti vague
Autocollants de prévention des risques liés à l'utilisation de l'essence livrés avec le Caddy carburant.	
Temps de montage (support flexible: 5 mn	
Outillage nécessaire: 2 clés de 13	